Unterlagen References	Nr. No.	Feld Section	Datum Date	Geaendert Changed	Genehmigt Appr.	Beschreibung der Aenderung und Aenderungsterminschlüssel Revision record and change date code
VW 011 55 VW 105 14 VW 105 40 VW 911 01	---	---	20.09.06	---	---	Neuerstellung

Ansicht S
view s

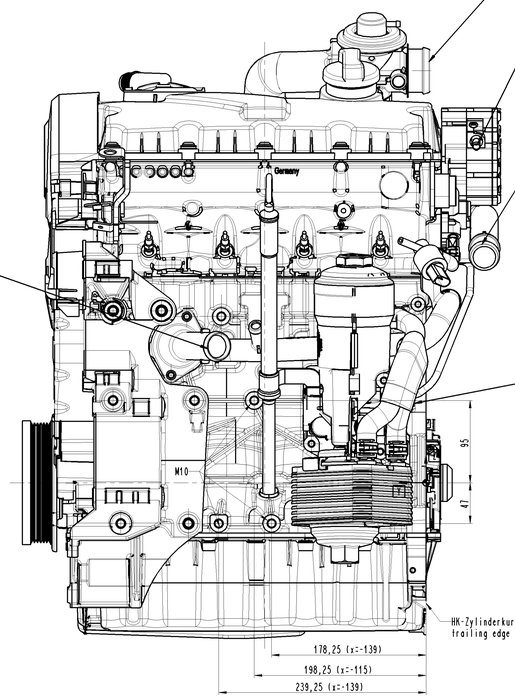

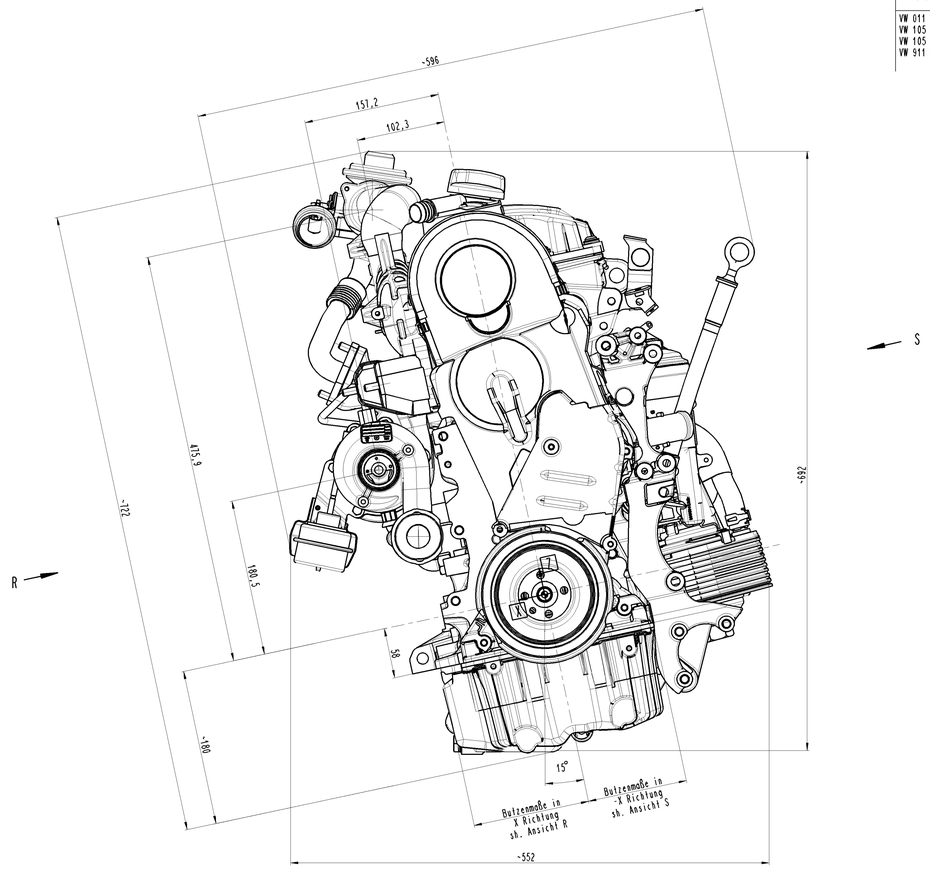

Ansicht R
view r

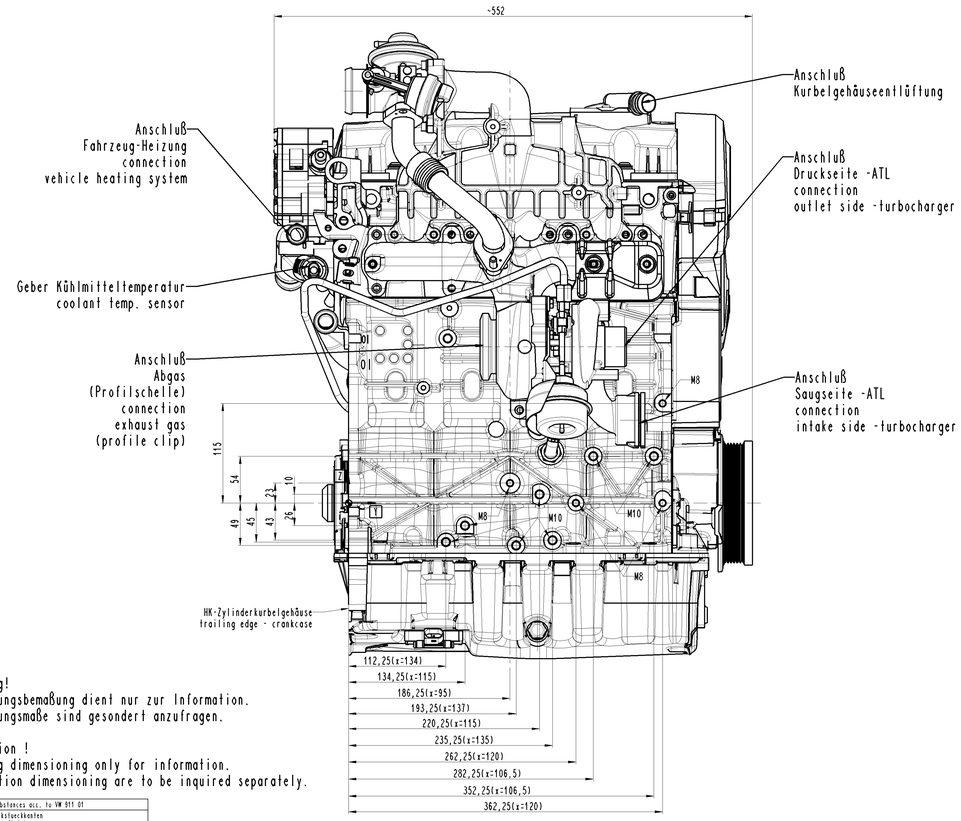

Anschlußmaße an Kurbelwelle und Kurbelgehäuse
connection measurements on crankshaft and crankcase

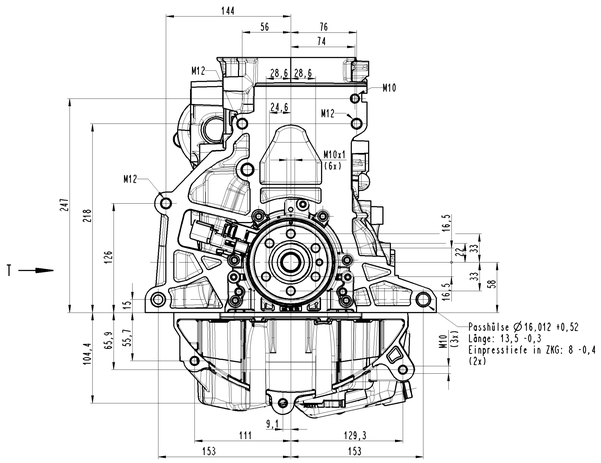

Ansicht T
view t

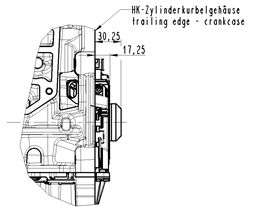

>400 ≤ 1000			
>120 ≤ 400			
> 30 ≤ 120			
> 6 ≤ 30			
≤ 6			
Winkel Angle			

Toleranzen der nichtbemaßten Laengen- und Winkelmasze zum Datensatz und definierten RPS.
Tolerances of undimensioned lengths and angular dimensions to the data record and defined RPS.

	fertig finished	roh raw
>400 ≤ 1000		
>120 ≤ 400		
> 30 ≤ 120		
> 6 ≤ 30		
≤ 6		
Winkel Angle		

Allgemeintoleranzen fuer Nennmasze ohne Toleranz.
General tolerances for nominal dimensions without specified tolerance.

Oberflaechenzustand nach Werkstoffblatt

Achtung!
Zeichnungsbemaßung dient nur zur Information.
Fertigungsmaße sind gesondert anzufragen.

Attention !
drawing dimensioning only for information.
production dimensioning are to be inquired separately.

Schadstoffvermeidung nach/ Avoidance of hazardous substances acc. to VW 911 01

Oberflaechenrauheit Surface finish VW 137 05	Werkstueckkanten Edge finish VW 010 88

Alle Masze gelten fuer das Fertigteil einschliesslich Oberflaechenschutz.
All dimensions apply to the finished product including material surface protection.

© VOLKSWAGEN AG behält sich alle Rechte vor. Das gilt insbesondere fuer Erfindungsrechte, Know-how, Urheberrechte und Namensrechte sowie fuer das Recht, diese als gewerbliche Schutzrechte anzumelden. Jede Verfuegungsbefugnis incl. Kopier- und Weitergaberecht bei Ueb. Einhaltung von Erstlieferung und Aenderung nach VW 011 55.

© All rights remain with VOLKSWAGEN AG. This applies especially to rights of invention, know-how, copyrights and rights to name as well as for the right to patent these as commercial protective rights. All rights of disposition, particularly for copying or distributing, reserved.
Approval of first supply and changes acc. to VW 011 55.
The English translation is believed to be accurate. In case of discrepancies the German version shall govern.

Typ-Pruef-Dok. und Typ-Pruef-Nr. / Type appr. doc. and Type approval number	CAD-System und Terminlagesystem-Schluessel / CAD system and administration code CAD Pro/Engineer WF
Werkstoff/ Material	Kunst.-Verantwortg. / Design resp.: Name: Beneke
Werkstoffbehandlung/ Material treatment	
Halbzeug/ Semi-finished product	Eut.-Nr. / Layout no.:
Oberflaechenschutz / Surface protection: VW 137 50 Oft-	Abt./ Dept.: PS-2 Tel.: 23-3386
Gewicht / Weight (kg): 03G 100 064 K/N/P, 03G 100 064 R — errechnet / calculated; gewogen/actual: Versuch prototype, Fertigung production	EA-Nr. / Eng.proj.no.: Gez./ Drawn: VOLKE/awn
Sicherh.-Dok. / Safety doc.	Benennung: Industriemotor 2.01 55/63kW TDI-PD -CBJB/CBJA-
	Title: industrial engine
Masszstab/ Scale: 1:2.5	Teil-Nr. / Part no.: 03G 100 064 K/N/P, 03G 100 064 R
	Format / D.size: A0 Blatt / Sheet: 1 von / of: 1

Jedes Teil muss mit dem Hersteller-Code nach VW 105 40 und dem Markenzeichen nach VW 105 14 gekennzeichnet werden.
Each part shall be marked with the manufacturer's code acc. to VW 105 40 and the trademark acc. to VW 105 14.

VOLKSWAGEN AG

Form FE 505 12.05 ( ) Bezugsmasz Ref. dim. [ ] Kontrollmasz Control dim. ◇ Vorrichtungsmasz Fixture dim. Ausfallmasz Temporary dim. Pruefmasz Test dim. Pruefmasz mit Bewertung Dim. to be inspected Theoretisches Masz Basic dim. < > Werkstoff-Kennzeichnung Material identification